SENTO STAINLESS
DE RVS KEUKEN- EN BADKAMERKRANEN

Installatie Instructie

Thermostaat Regendouchekraan SD113

Let op !

Waterleidingen eerst goed doorspoelen voordat u uw kraan aansluit !
Gebruik voor reiniging geen chloor, schuurmiddelen of andere agressieve schoonmaakmiddelen !

Controleer voor installatie of onderstaande onderdelen aanwezig zijn

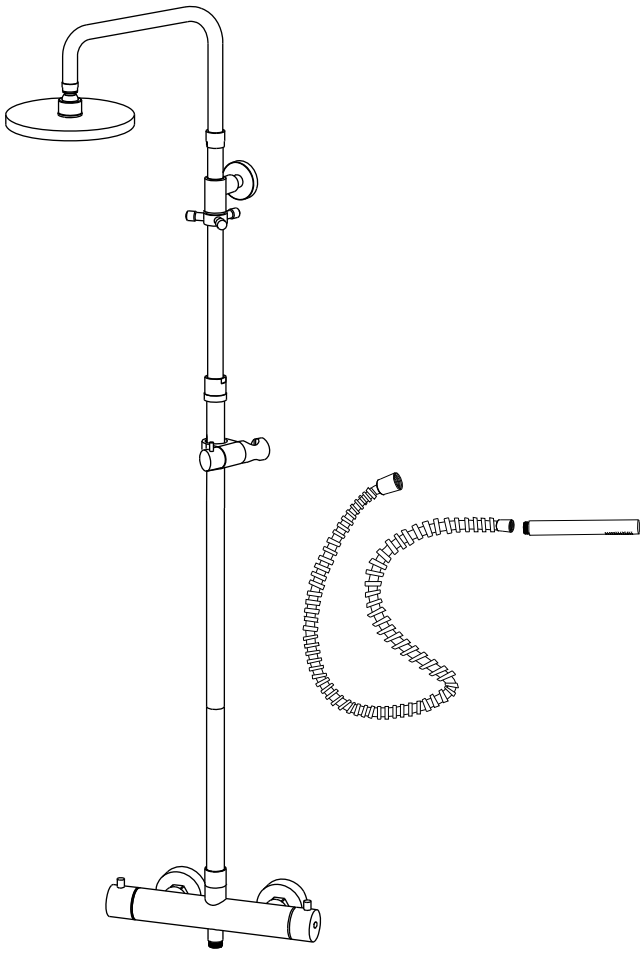

Benodigd gereedschap

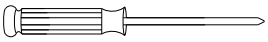

schroevendraaier

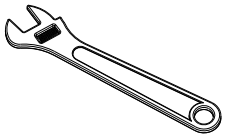

verstelbare moersleutel

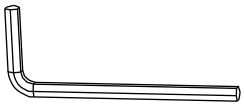

Inbussleutel (meegeleverd)

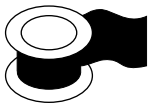

teflon tape (bijgeleverd)

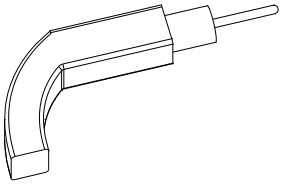

Boormachine

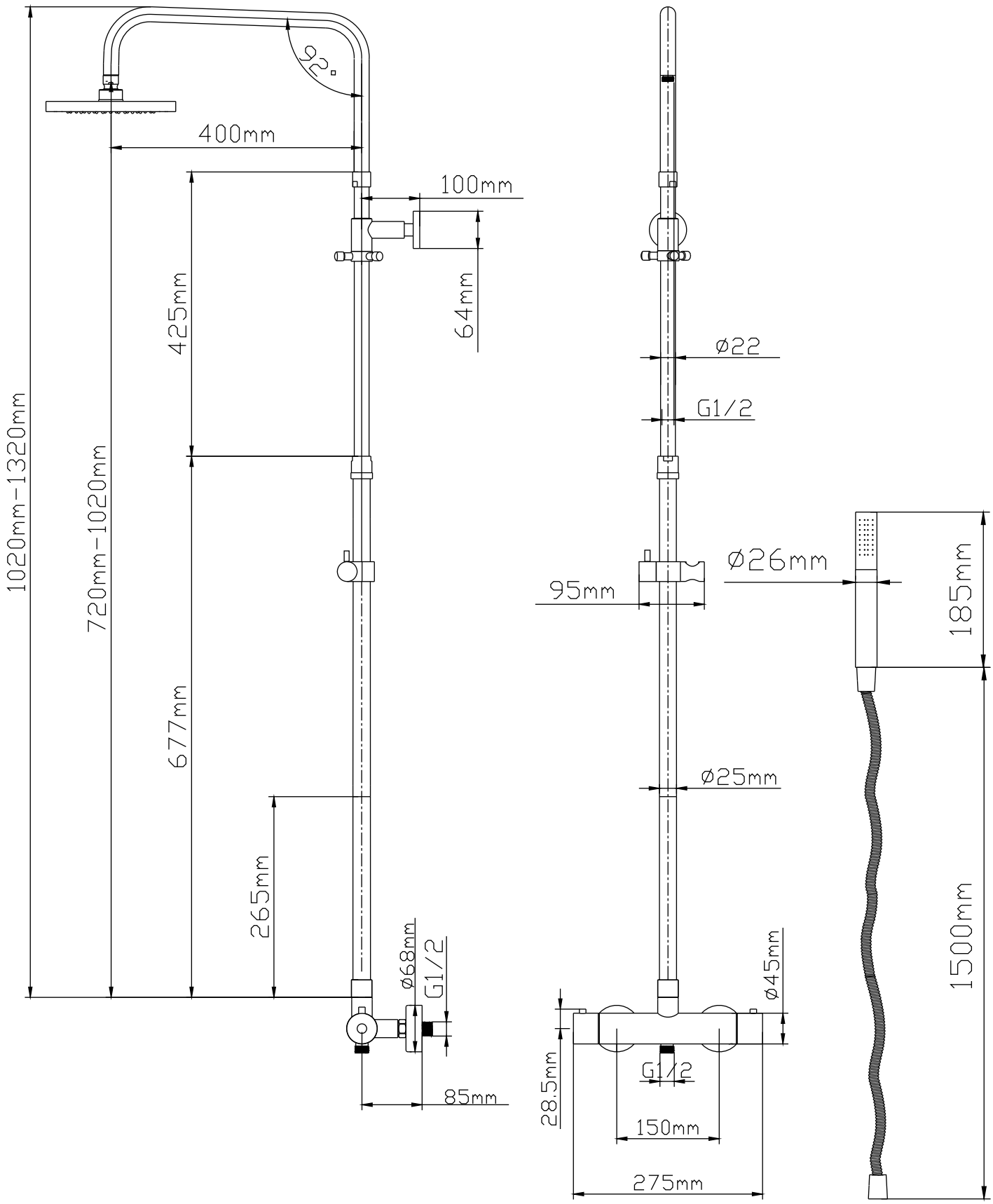
92°
400mm
100mm
64mm
425mm
1020mm-1320mm
720mm-1020mm
677mm
265mm
ø68mm
G1/2
85mm
ø22
G1/2
95mm
ø26mm
185mm
ø25mm
1500mm
ø45mm
28.5mm
G1/2
150mm
275mm

Installatie procedure

Stap 1

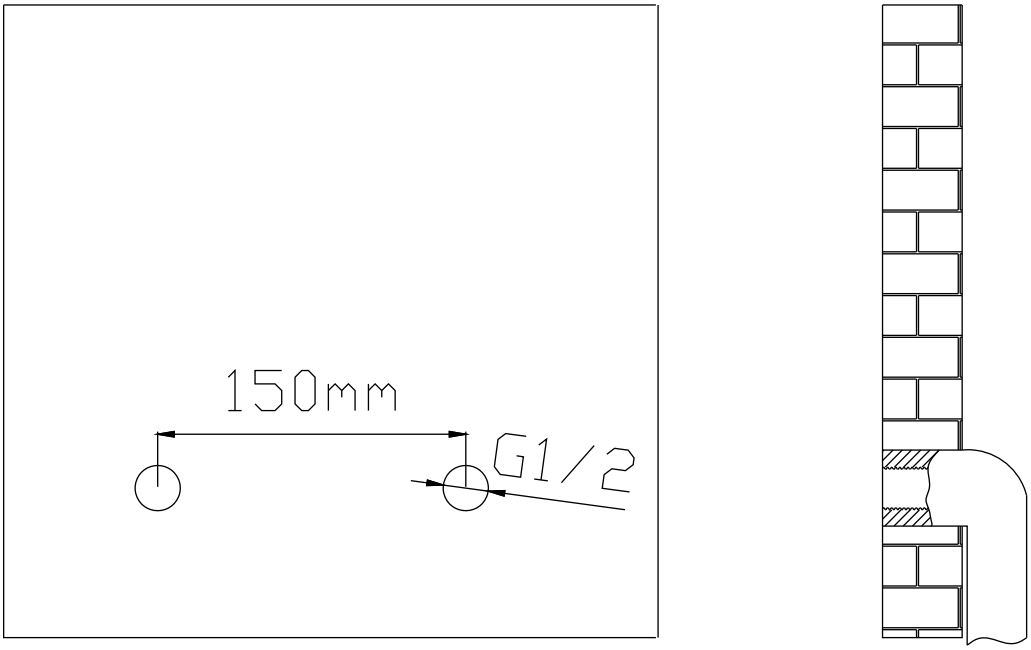

Stap 2

Centrum-tot-Centrum 150mm
max. 1000kPa (10 bar)
min. 50kPa

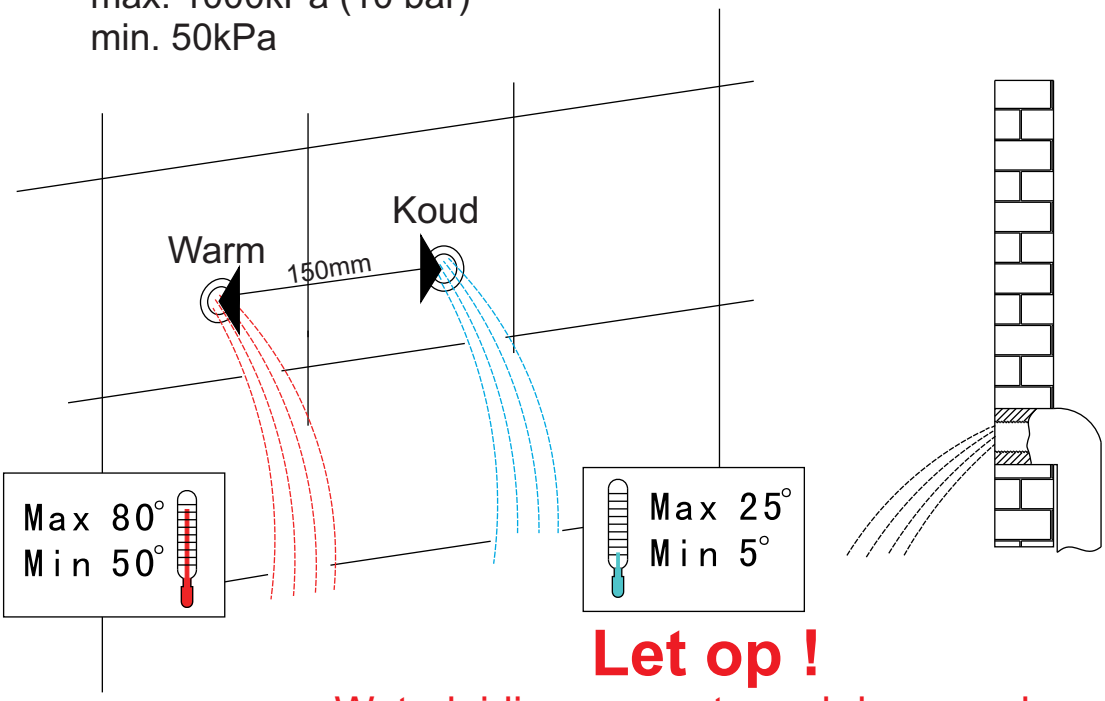

Let op !

Waterleidingen eerst goed doorspoelen
voordat u uw kraan aansluit

Stap 3

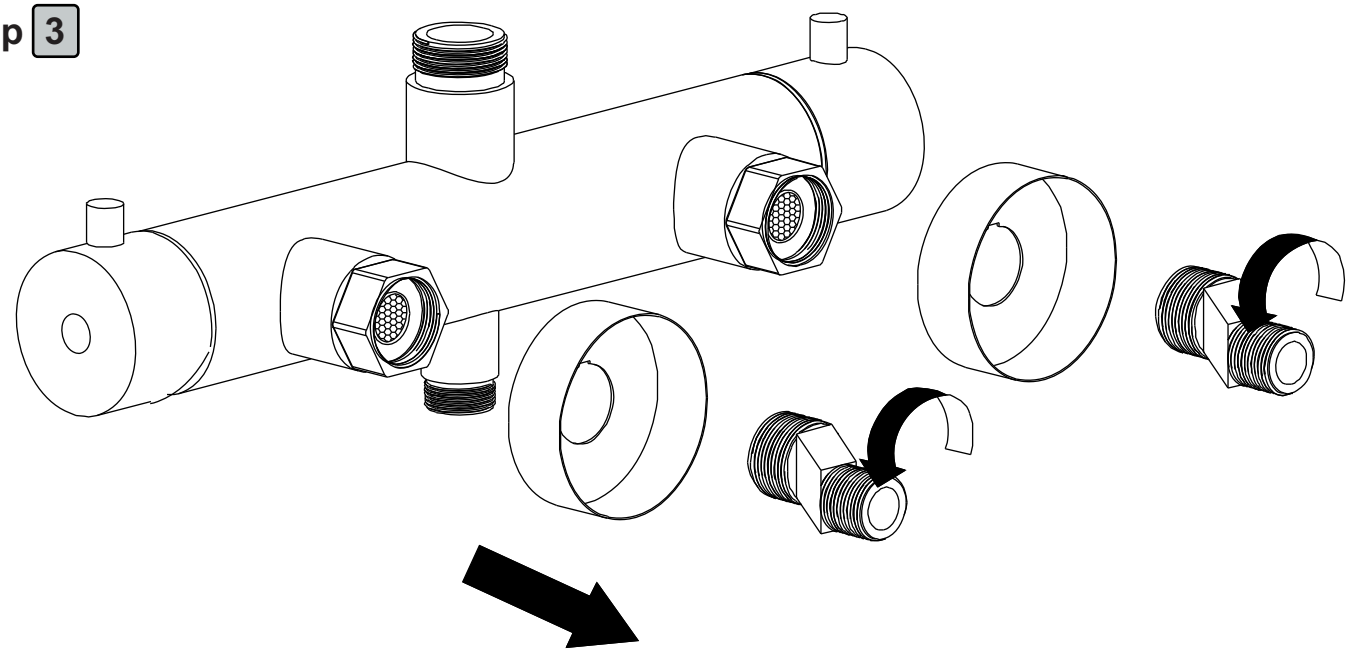

Stap 4

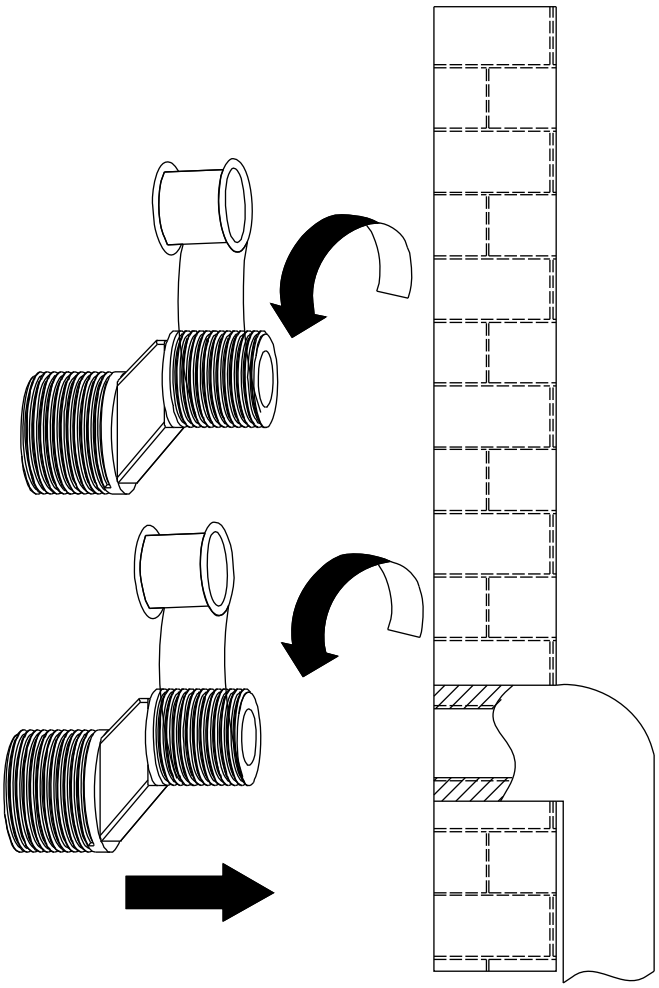

Stap 5

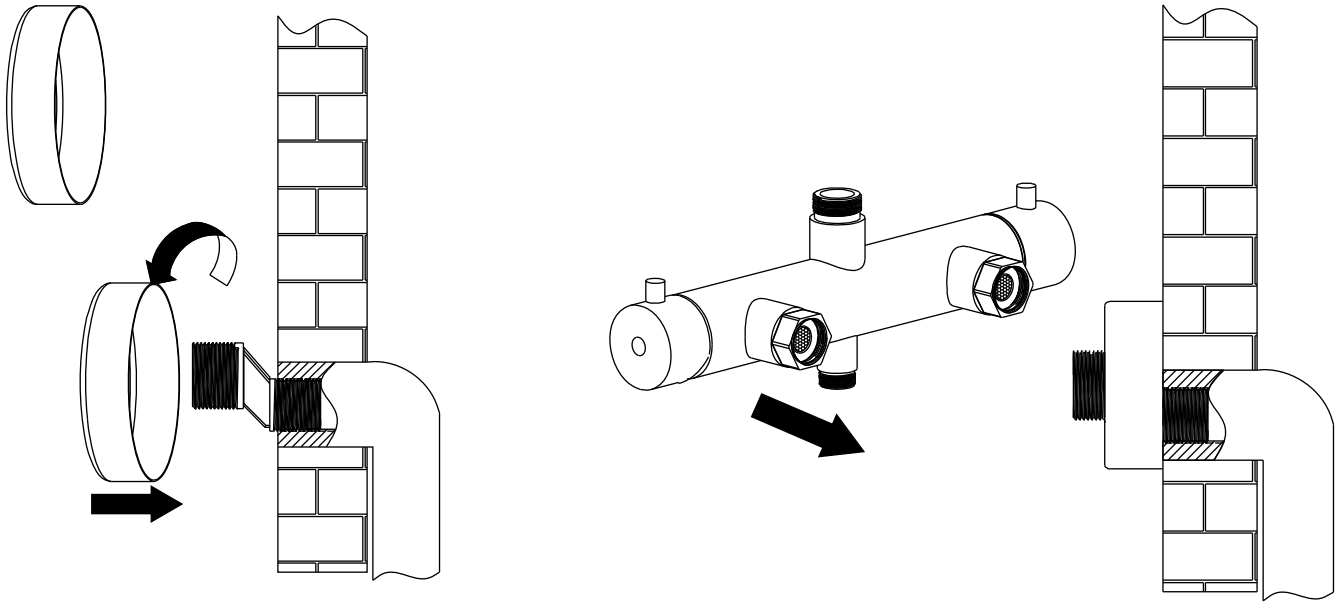

Stap 6

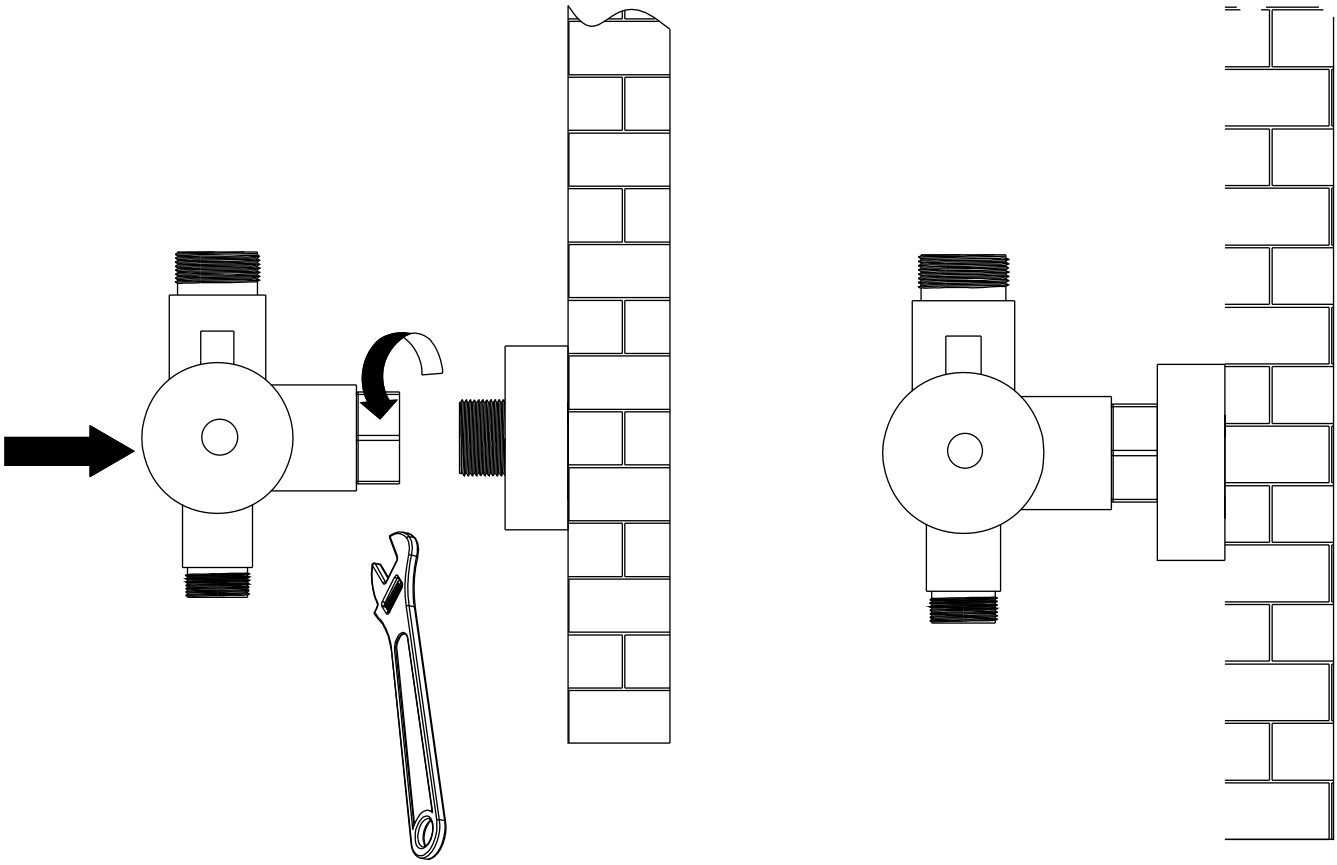

Stap 7

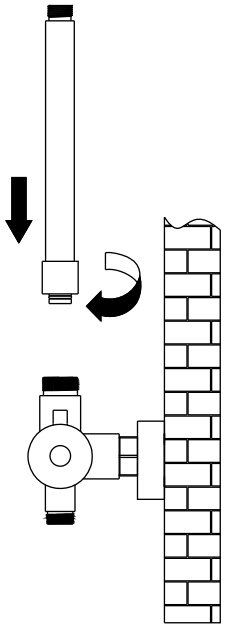

Stap 8

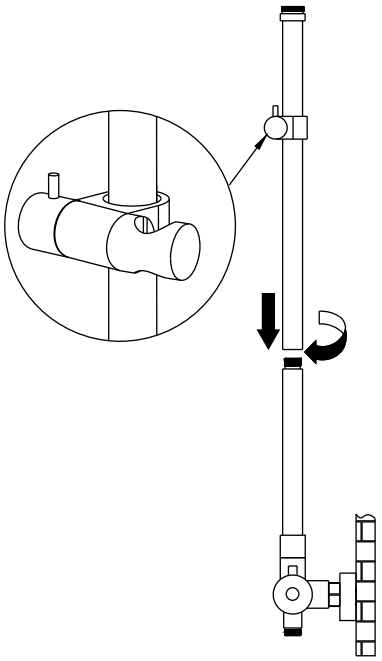

Stap 9

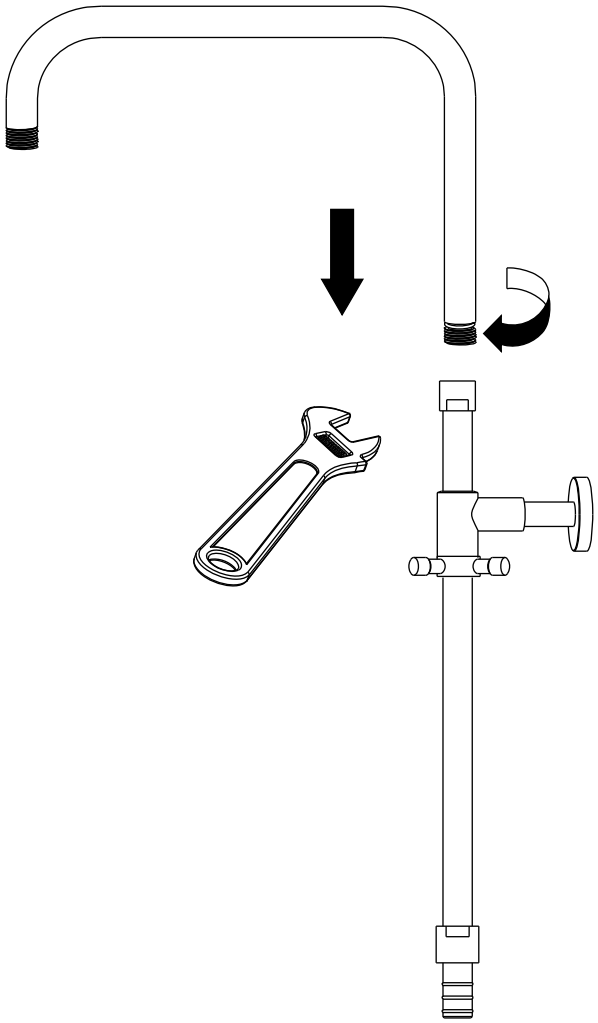

Stap 10

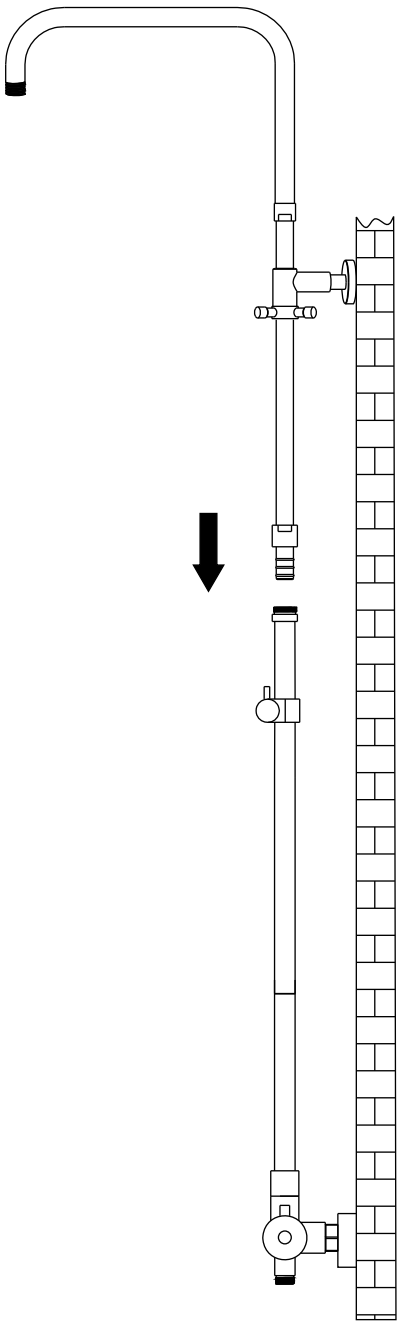

Stap 11

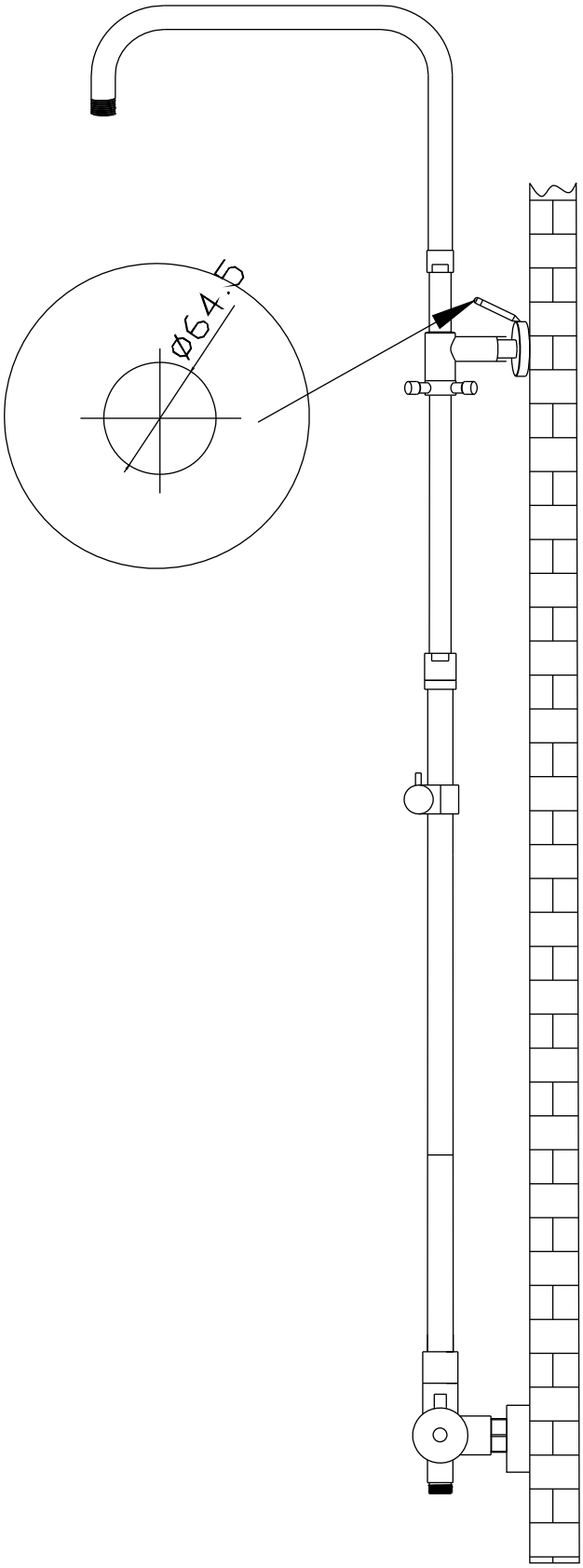

Stap 12

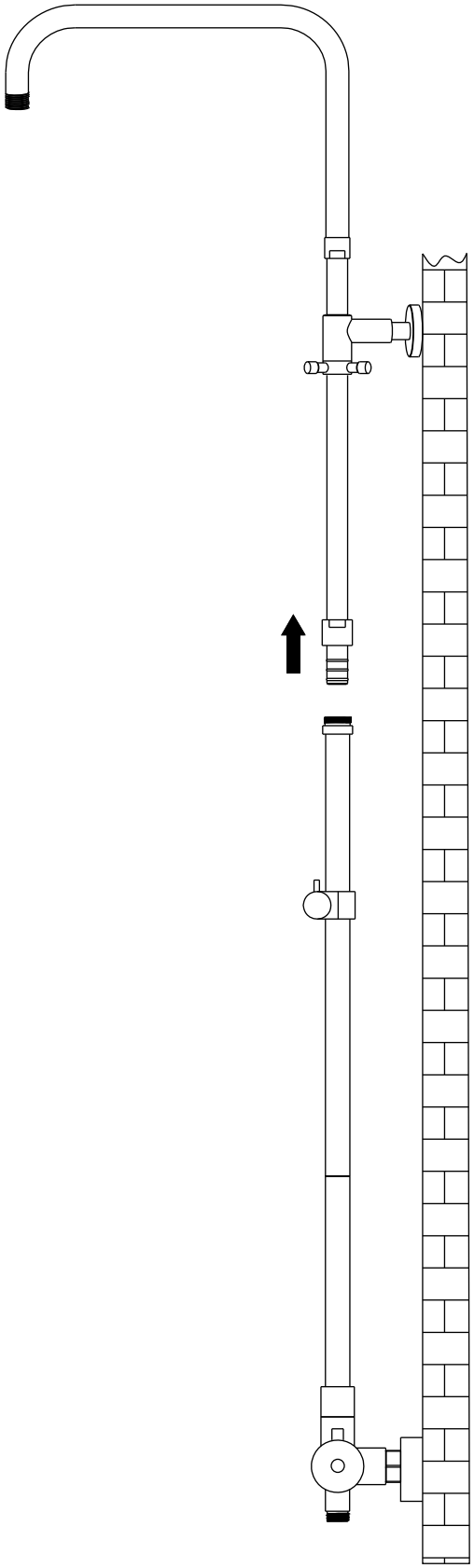

Stap 13

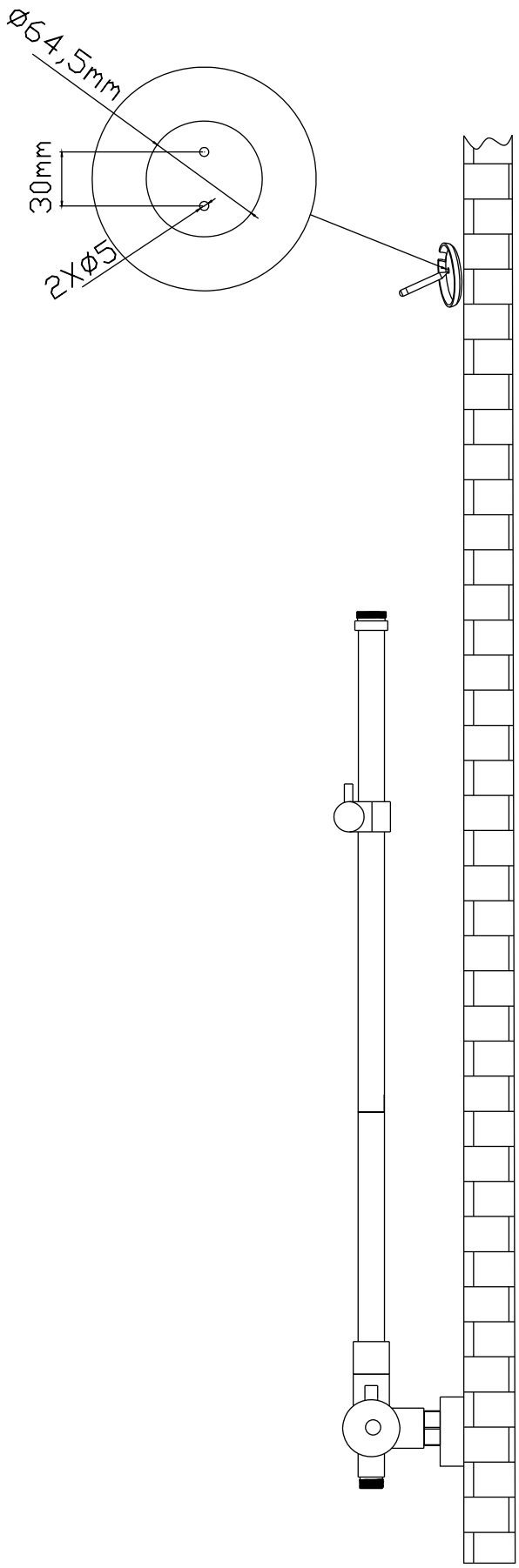

Stap 14

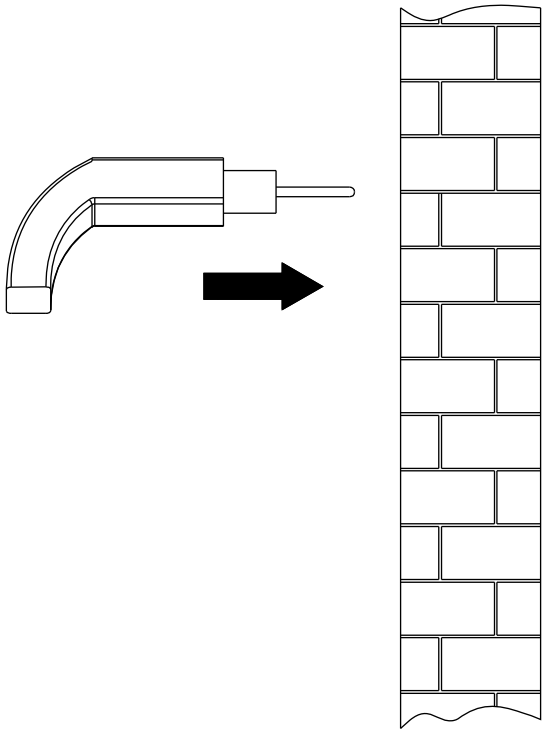

Stap 15

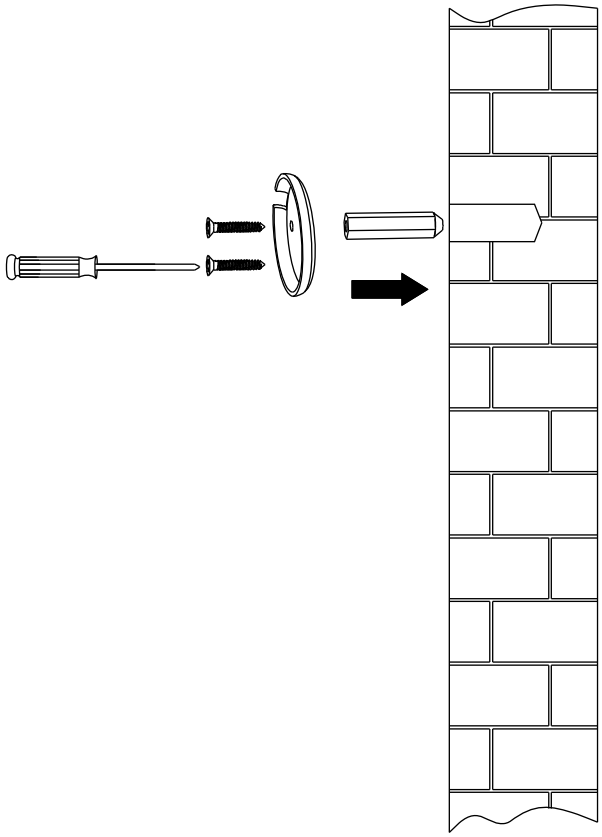

Stap 16

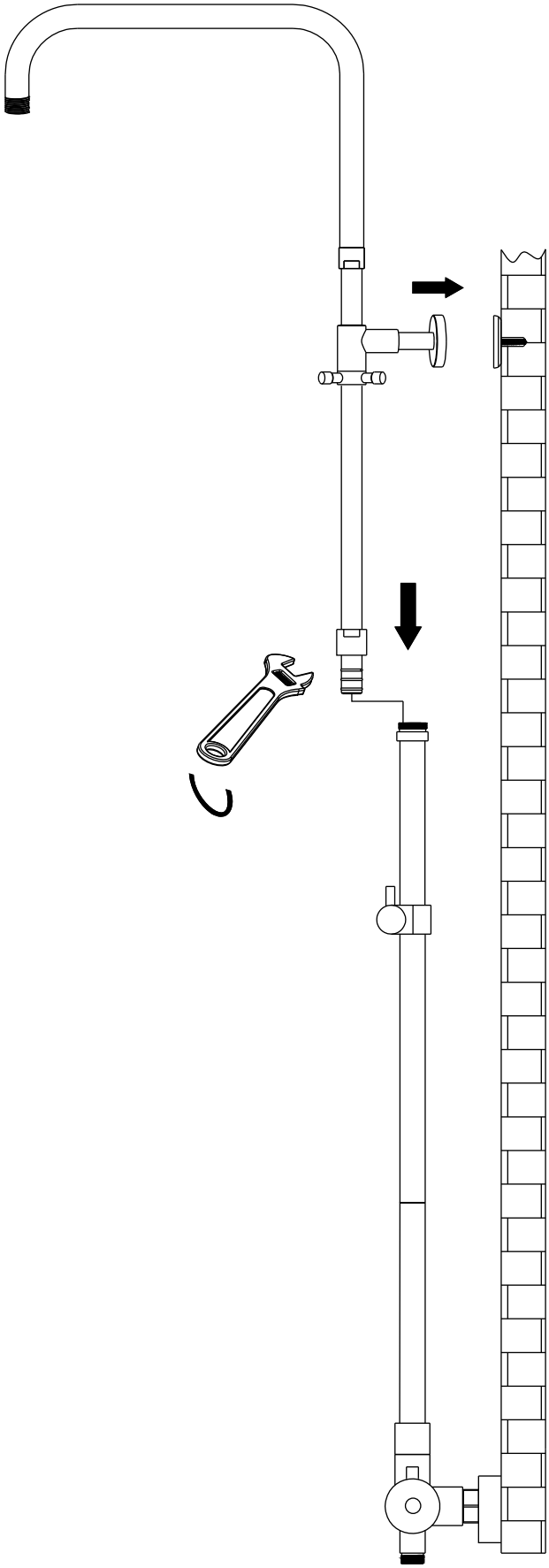

Stap 17

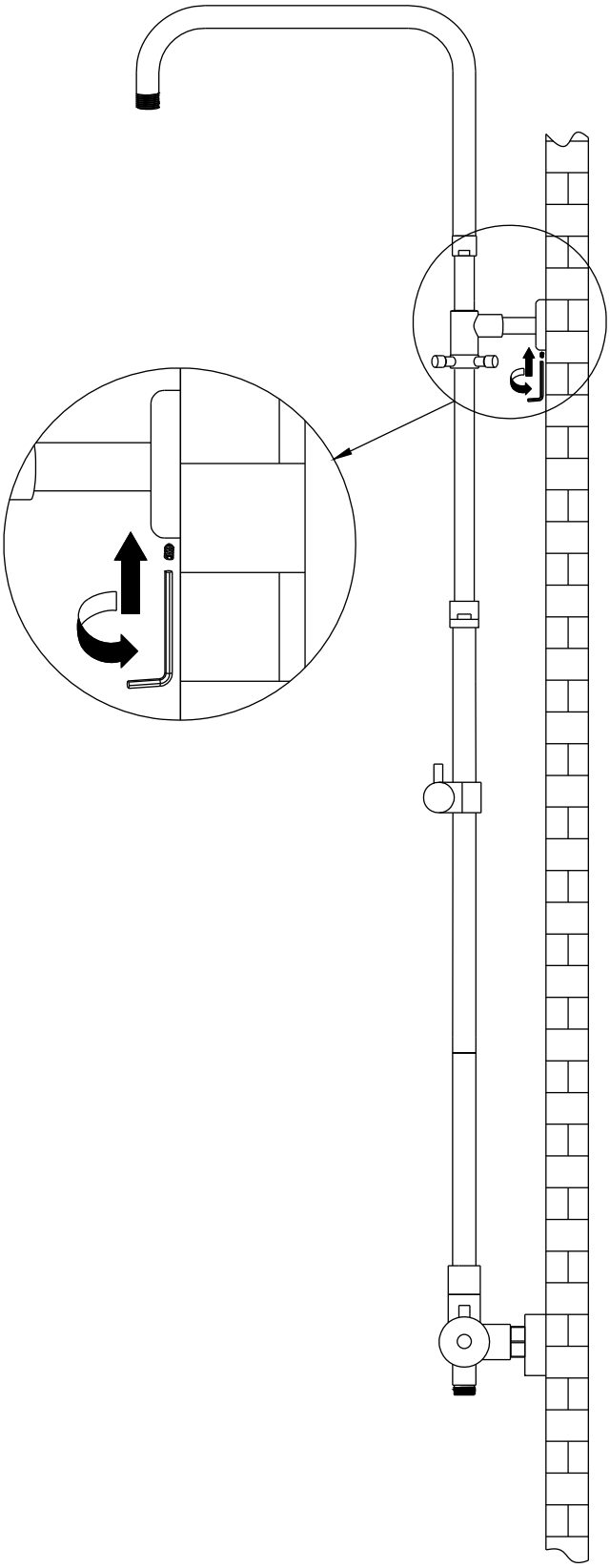

Stap 18

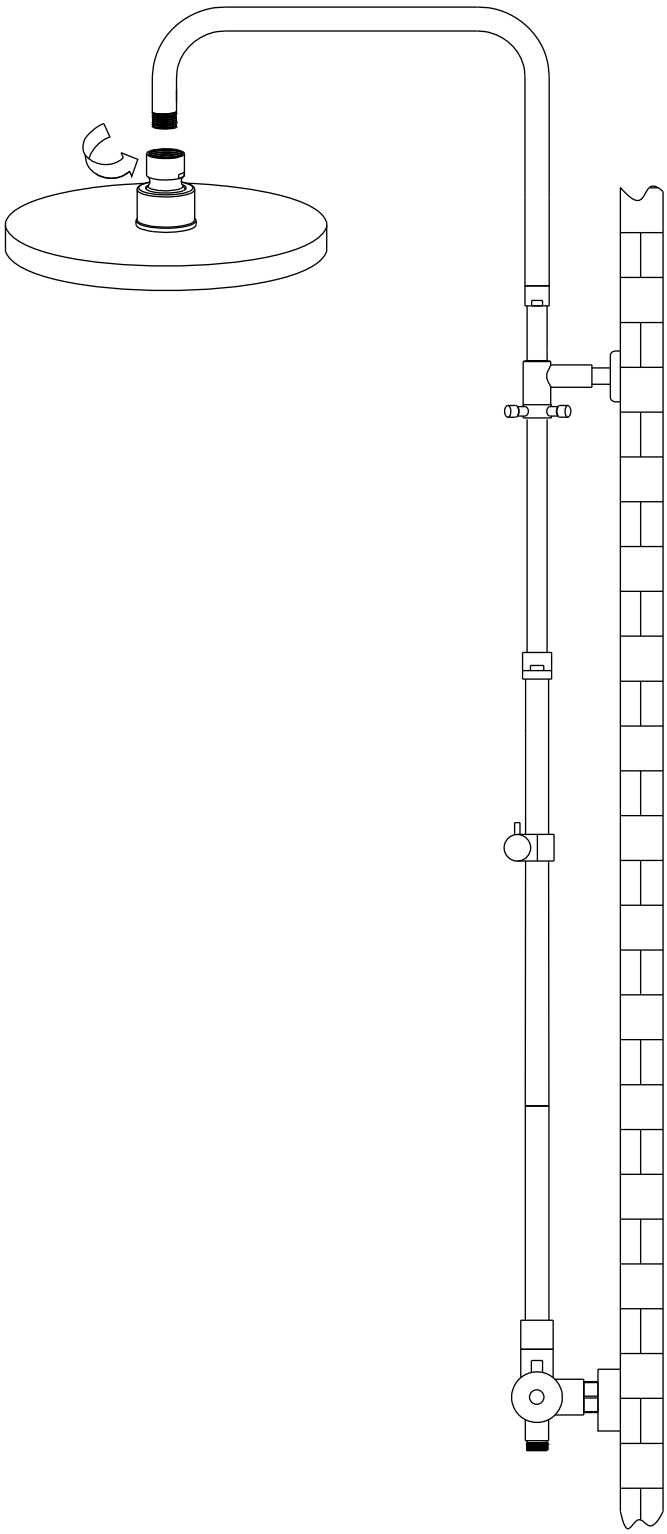

Stap 19

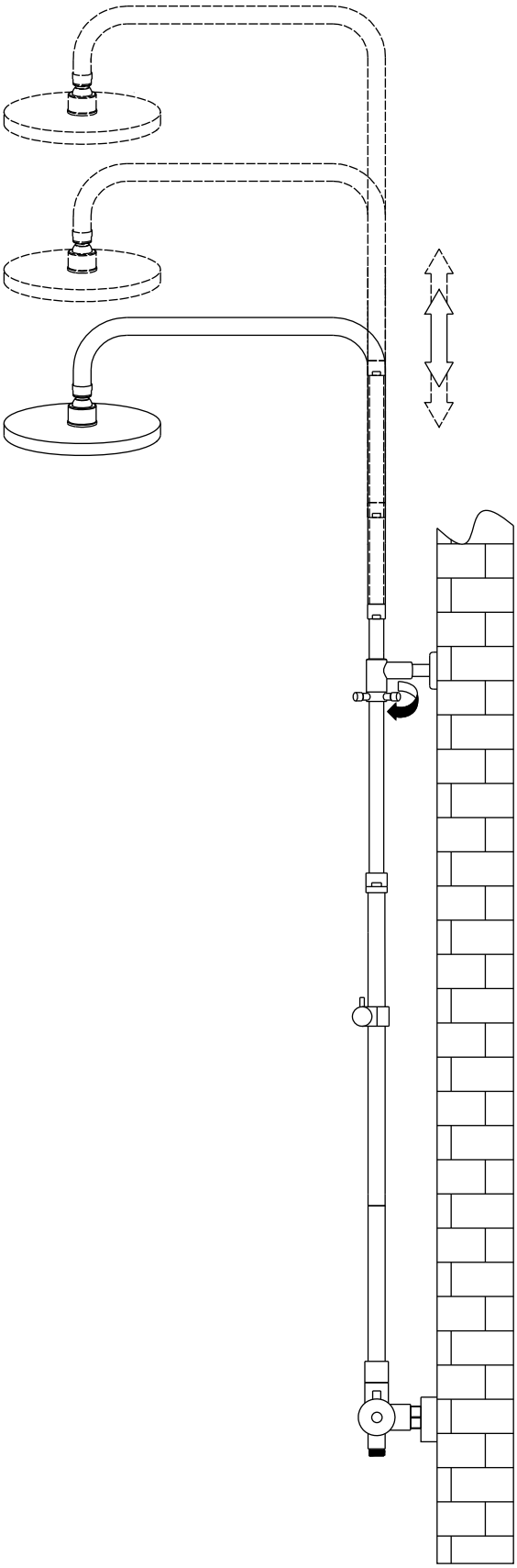

Stap 20

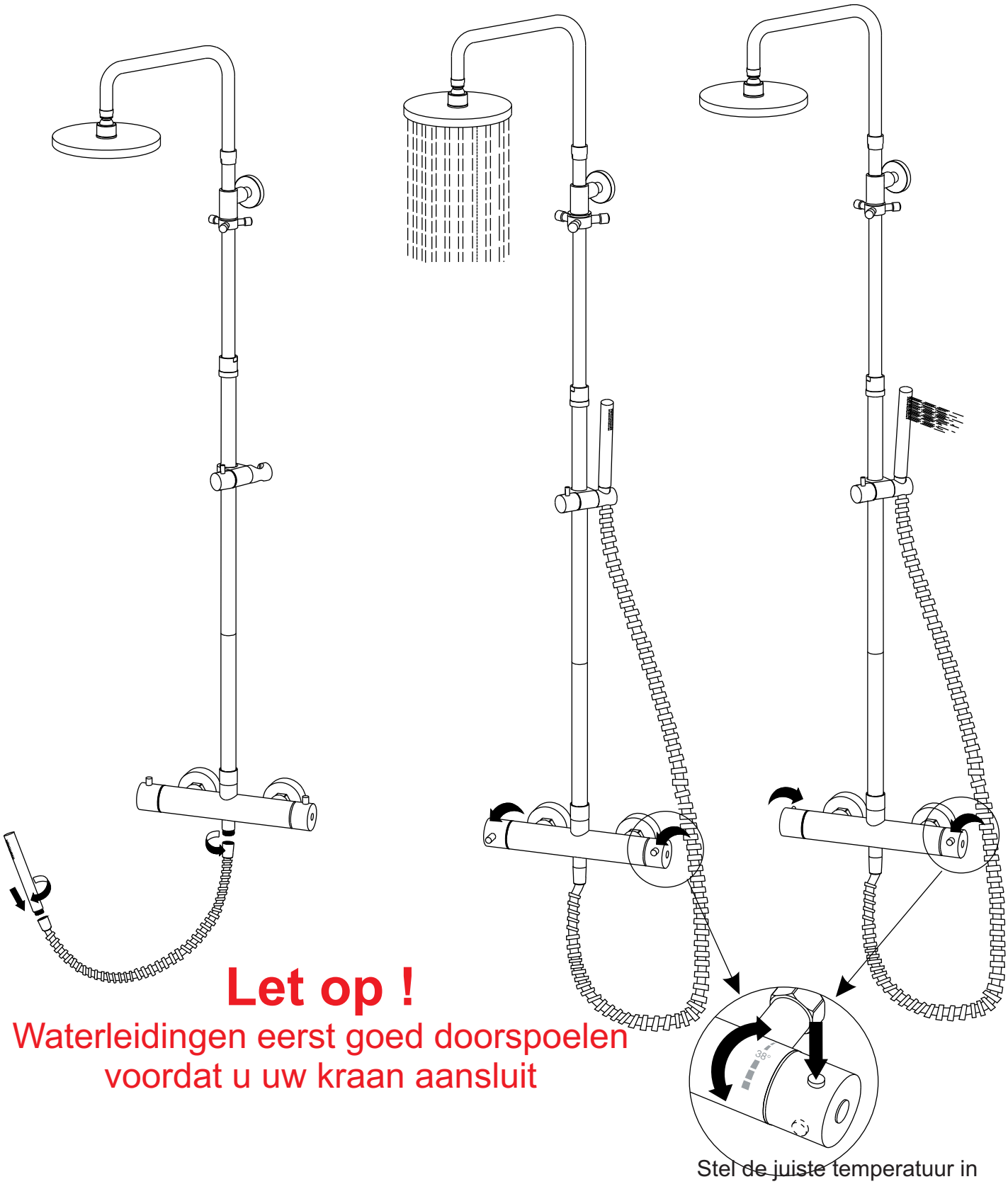

Let op !

Waterleidingen eerst goed doorspoelen
voordat u uw kraan aansluit

Stel de juiste temperatuur in
door de knop in te drukken
en de grote knop naar de juiste
temperatuur te draaien

Veel plezier met uw aankoop

SENTO STAINLESS
DE RVS KEUKEN- EN BADKAMERKRANEN